A-A

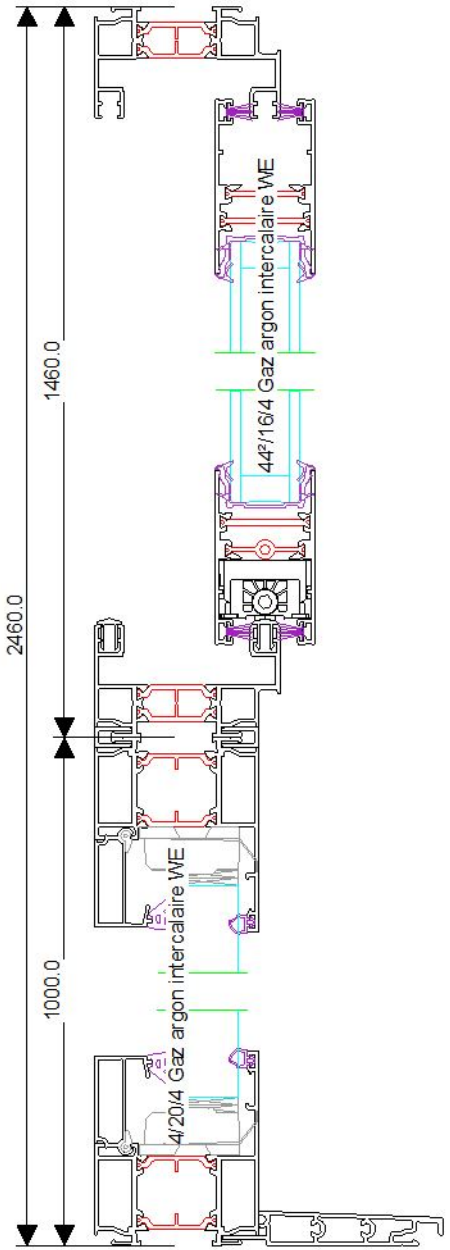

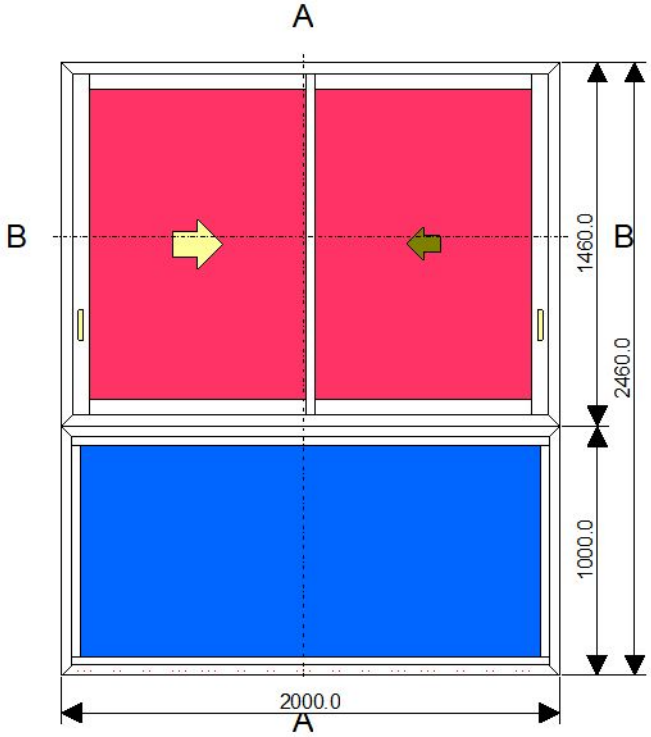

B-B

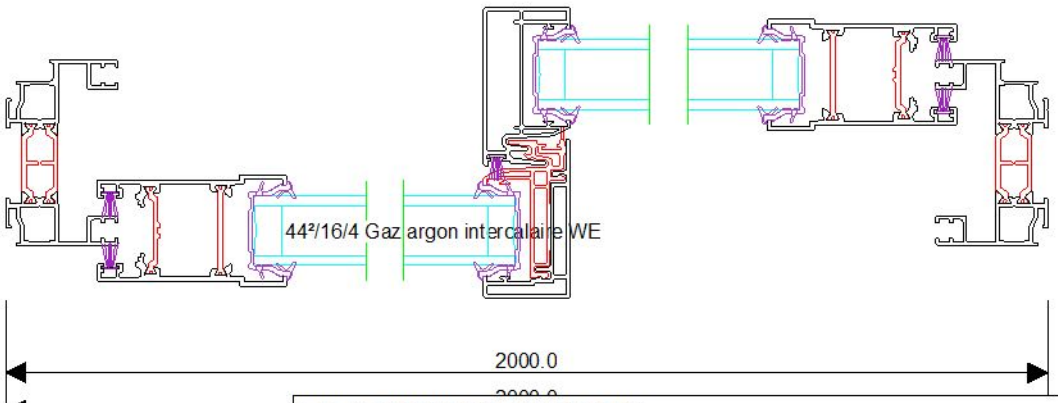

LALOI MENUISERIES SAS Tél :+33 5 62 88 25 80 Fax : +33 5 62 88 32 81		
Client :MENUISERIE TLILI		Chantier:RDG GRENADE
Châssis :Ensemble(s) compren	Echelle :1/3 / Echelle de l'élévat	Date :15/05/2024
Repère :0000000003		